БИГЕ21.0100.000

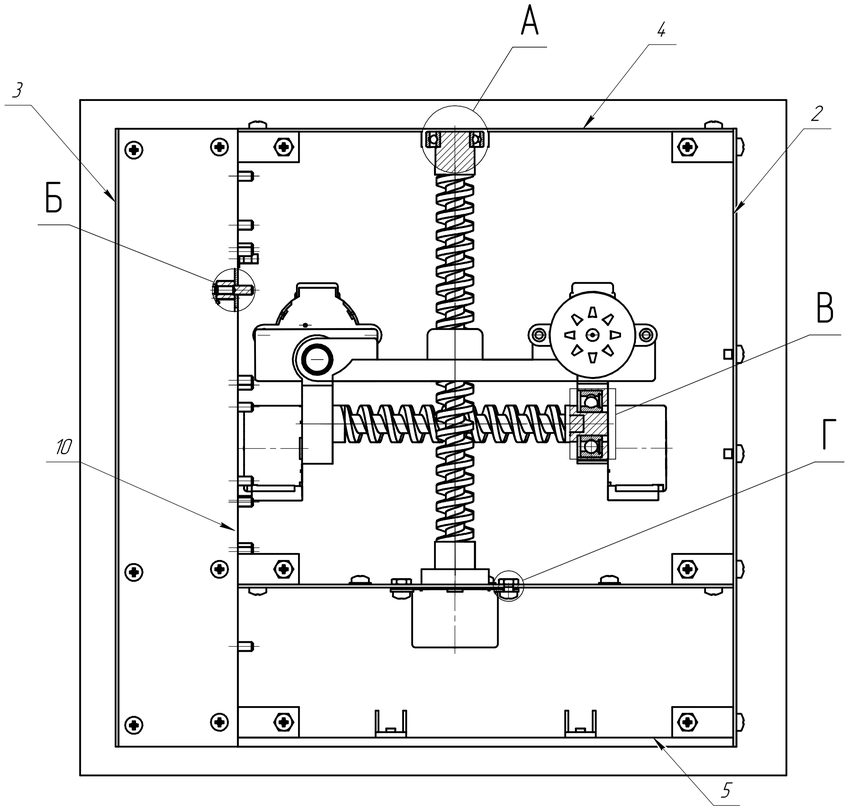

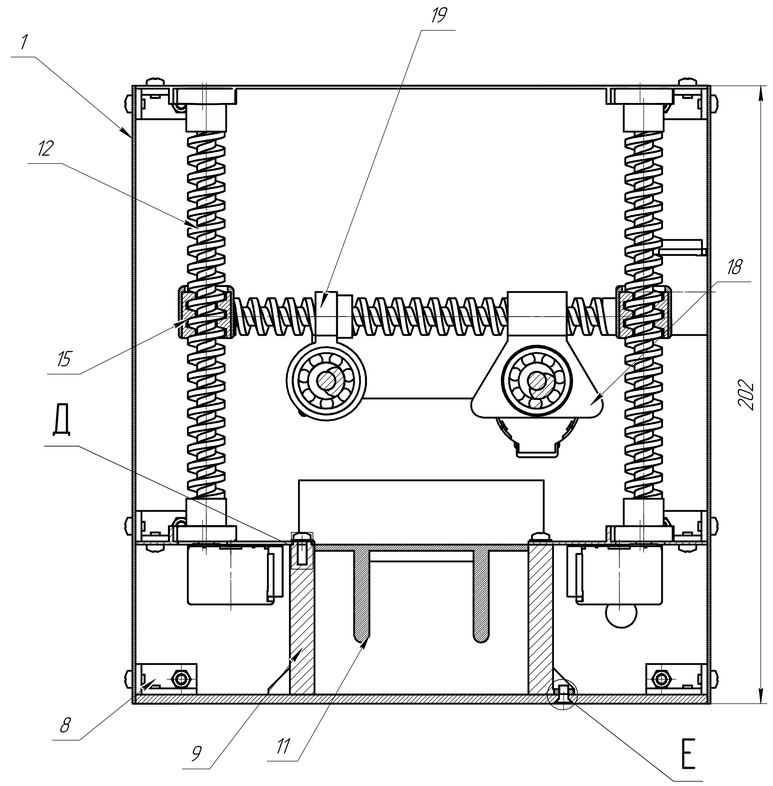

1 Все изделия изготавливаются из пластика для облегчения веса (возможно изготовление на 3д-принтере).
2 Двигатель 28BYJ-48
2.1 w0 = 5.6875°
2.2 Ph = 1.6 Вт
2.3 U = 5В
2.4 Нкрут = 450 г*см
2.5 v = 15 об/мин
3 Напряжение питания АПК 30В

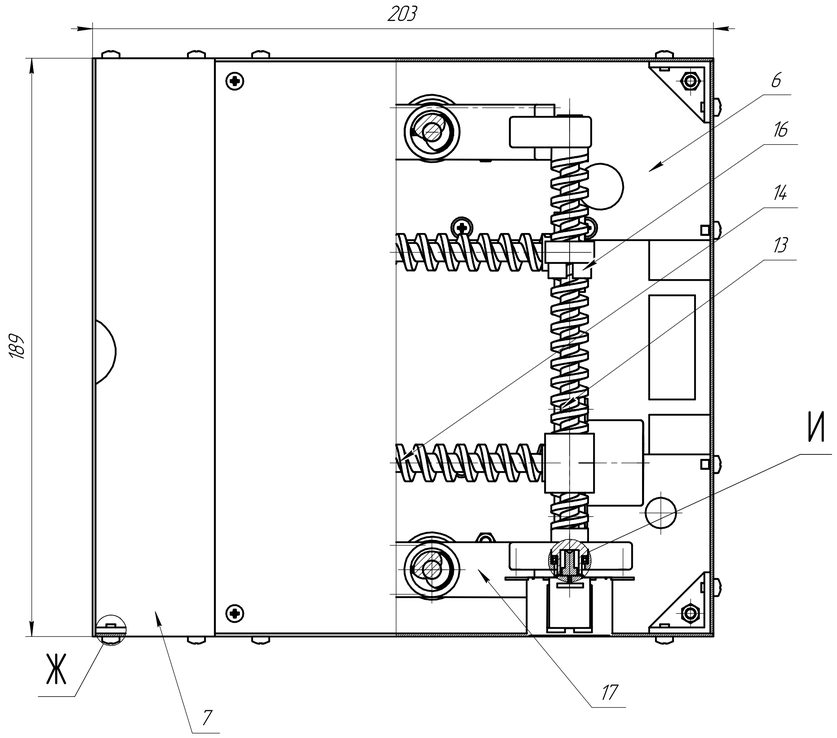

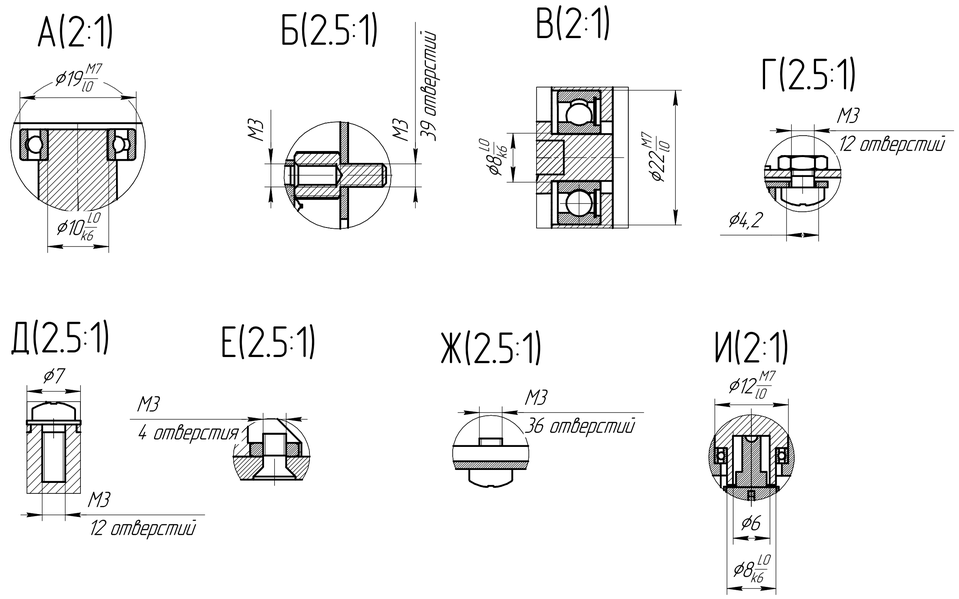

					БИГЕ21.0100.000			
Изм.	Лист	№ докум.	Подп.	Дата	Электрическая принципиальная схема прибора для исследования электрокинетических свойств клеток буккального эпителия	Лит.	Масса	Масштаб
Разраб.		Ордоникидзе						1:1
Пров.		Румянцева				Лист	Листов 1	
Т.контр.						МГТУ им. Н.Э. Баумана кафедра БМТ2 группа БМТ2-21М		
Н.контр.								
Утв.								

Перв. примен. | Справ. № | Подп. и дата | Инв. № дубл. | Взам. инв. № | Подп. и дата | Инв. № подл.

КОМПАС-3D v23 Учебная версия © 2026, ООО "АСКОН-Системы проектирования" Россия. Все права защищены
Не для коммерческого использования

Копировал | Формат А1